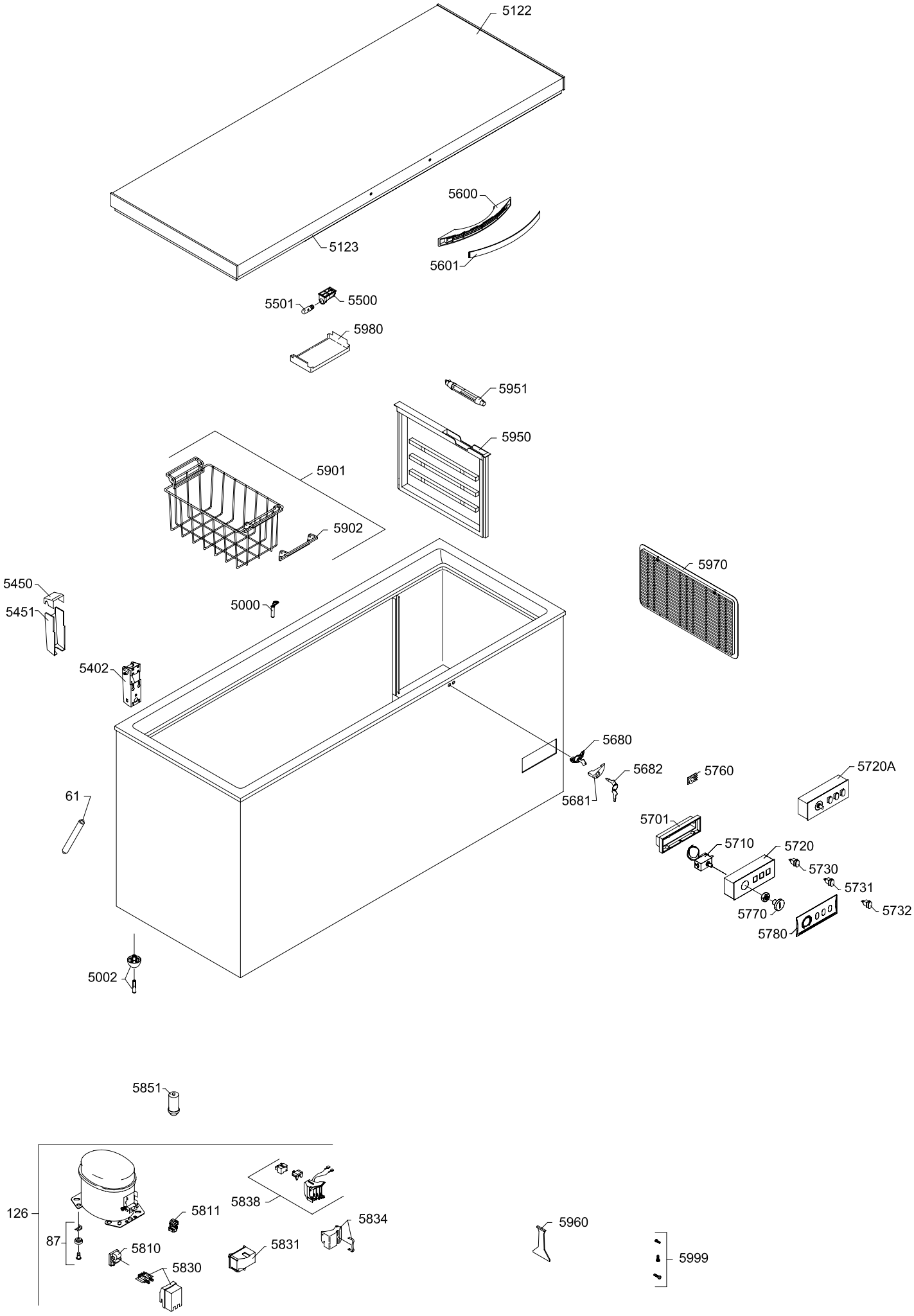
5122
5123
5600
5601
5501
5500
5980
5951
5950
5901
5902
5970
5450
5451
5000
5402
5680
5682
5681
5760
5720A
61
5701
5710
5720
5730
5731
5732
5770
5780
5002
5851
126
87
5811
5838
5834
5810
5830
5831
5960
5999